ШИРОКИЕ ВОЗМОЖНОСТИ РЕЗКИ

Гидравлические гильотинные ножницы с ЧПУ и из-меняемым углом резаефии VS

– Угол резки и зазор между ножом и опорной поверхностью регулируются автоматиче ски с ЧПУ для точного процесса резки
– Интуитивно понятный ин терфейс ЧПУ
– Идеальное решение для резки металла от малых до больших толщин
– Мощная долговечная ста нина
– Высокая точность резки

Технические характеристики

- **Жесткая конструкция и долговечный корпус для прецизионных результатов резки.**
- **Зазор между ножом и опорной поверхностью и угол резки регулируются автоматически ЧПУ.**
- **Простой в эксплуатации блок ЧПУ с сенсорным экраном.**
- **Универсальность для тонких и толстых, узких и широких листов.**
- **Для более эффективного использования легко интегрируются автоматический откидной задний упор, системы поддержки листа, возврат заготовок, автоматические подающие и конвейерные системы.**
- **Для обработки листа и упрощения операций применяются стандартные Т- образные рычаги поддержки листа и настольные шариковые опоры в целях упрощения подачи листа.**
- **Быстрота циклов резки для толстых и тонких листов**

VS СЕРИЯ			Ед. изм.	3006	3010	3013	3016	3020	4006	4013	4016
Длина реза		(A)	мм	3080	3080	3080	3080	3080	4080	4080	4080
Толщина резки	Сталь (450Н/мм^2)		мм	6	10	13	16	20	6	13	16
	Нержавейка (700Н/мм^2)		мм	4	8	10	13	16	4	10	10
Скорость резки ходов в мин.	Мин		1/мин	12	10	9	7	6	10	7	5
	Макс		1/мин	20	20	17	12	12	20	13	9
Увеличенная скорость ходов в мин.	Мин		1/мин	21	15	15	11	9	19	13	10
	Макс		1/мин	33	27	27	18	17	31	25	17
Угол резки	Мин		Град.	0°30'	0°30'	0°30'	0°30'	0°30'	0°30'	0°30'	0°30'
	Макс		Град.	2°	2°	2°30'	2°30'	2°30'	2°	2°30'	2°30'
Количество прижимов листа			шт	16	16	17	14	14	20	20	17
Усилие прижимов листа	Мин		тонн	4	4	8	11	17	4	10	50
	Макс		тонн	20	20	40	55	83	20	48	100
Размер заднего упора			мм	1000	1000	1000	1000	1000	1000	1000	1000
Скорость заднего упора			мм/сек	200	200	200	200	200	200	200	200
Мощность			кВт	11	22	30	45	45	11	30	45
Емкость маслянного бака			л	125	180	300	450	500	125	330	400
Глубина горловины (зев)		(D)	мм	350	350	350	350	350	350	350	350
Штанга передней поддержки			шт	3	3	3	3	3	4	4	4
Высота стола		(C)	мм	820	820	835	840	840	820	835	1000
Ширина стола		(B)	мм	494	554	559	554	580	494	589	630
Длина стола		(R)	мм	3280	3360	3380	3420	3460	4400	4400	4385
Длина		(L)	мм	4100	3800	4200	4130	4100	5150	5200	5890
Ширина		(W1)	мм	2050	2050	2100	2210	2300	2100	2150	2100
Полная ширина		(W)	мм	3650	3550	3560	3820	3700	3550	3560	3625
Высота		(H)	мм	1950	2150	2450	2570	2650	2050	2550	2950
Вес			кг	7500	9300	12900	18000	21500	12000	16500	23600

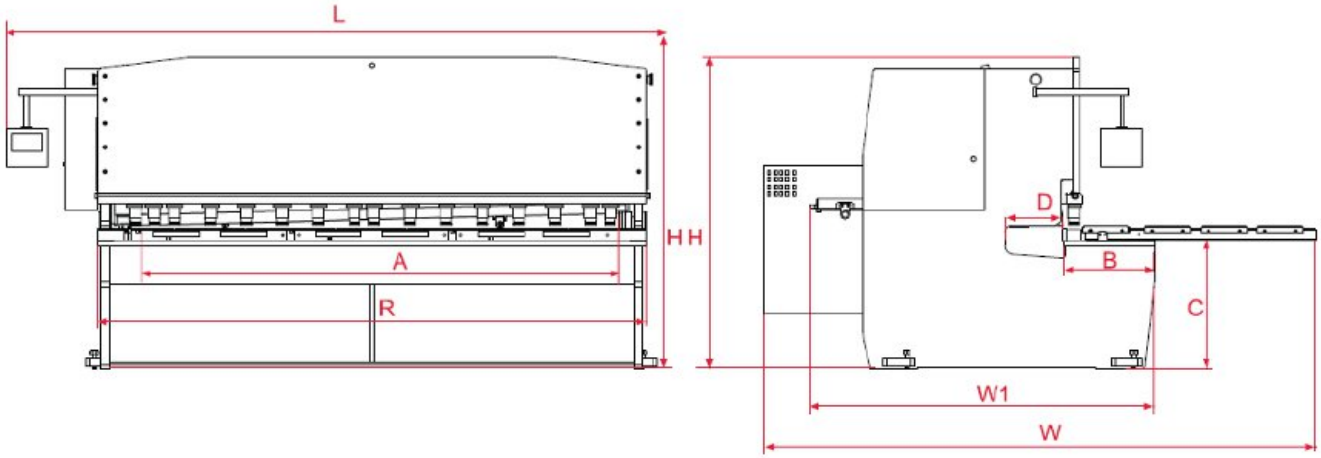
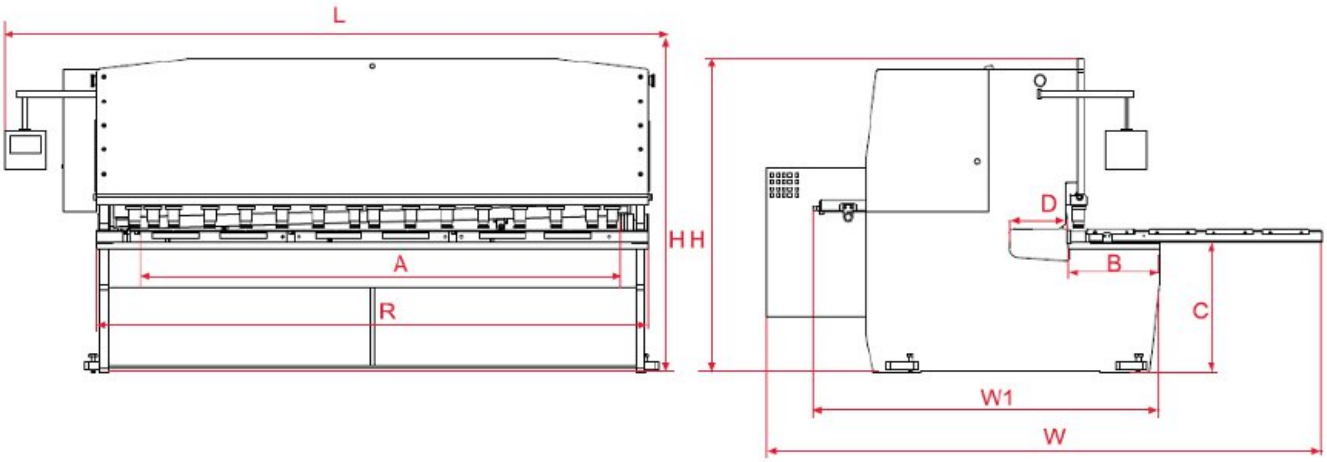
VS СЕРИЯ			Ед. изм.	4020	6006	6013	6016	6020	3025	8010	10013
Длина реза		(A)	мм	4080	6080	6080	6080	6080	6100	8100	10100
Толщина резки	Сталь (450Н/мм^2)		мм	20	6	13	16	20	25	10	13
	Нержавейка (700Н/мм^2)		мм	16	4	8	10	13	18,5	6	8
Скорость резки ходов в мин.	Мин		1/мин	4	6	5	4	3	3	3	3
	Макс		1/мин	8	10	10	10	6	6	6	6
Увеличенная скорость ходов в мин.	Мин		1/мин	8	-	-	-	-	-	-	-
	Макс		1/мин	16	-	-	-	-	-	-	-
Угол резки	Мин		Град.	0°30'	0°30'	0°30'	0°30'	0°30'	0°30'	0°30'	0°30'
	Макс		Град.	2°30'	2°	2°30'	2°30'	3°15'	3°25'	2°	2°12'
Количество прижимов листа			шт	21	29	29	29	29	30	40	52
Усилие прижимов листа	Мин		тонн	50	10	29	29	48	150	40	60
	Макс		тонн	100	20	58	58	100	250	60	81
Размер заднего упора			мм	1000	1000	1000	1000	1000	1000	1000	1500
Скорость заднего упора			мм/сек	200	200	200	200	200	200	200	200
Мощьность			кВт	45	22	37	45	45	55	30	45
Емкость маслянного бака			л	500	200	400	550	700	750	550	650
Глубина горловины (зев)		(D)	мм	350	350	350	350	350	350	500	750
Штанга передней поддержки			шт	4	6	6	6	6	6	7	9
Высота стола		(C)	мм	1000	900	950	950	1000	1000	1220	1210
Ширина стола		(B)	мм	630	630	650	650	800	900	850	860
Длина стола		(R)	мм	4405	6370	6375	6375	6595	6750	8545	10630
Длина		(L)	мм	5900	7300	7400	7400	8100	7850	9100	11500
Ширина		(W1)	мм	2200	2150	2200	2200	2800	2900	3350	3400
Полная ширина		(W)	мм	3775	3400	3700	3790	4100	4250	4200	4240
Высота		(H)	мм	2950	2750	2900	2950	3530	3400	3280	3800
Вес			кг	29000	25300	33800	38700	61000	72000	87000	147000